PV-Kit

für Photovoltaik- und Solarmodule

Absolute Innovation
Unerreichte Qualität
Höchste Wirtschaftlichkeit

S-5!™

PV-Kit

S-5!™, der Hersteller der patentierten Klemmen für Stehfalzdächer, hat eine innovative Lösung für die Befestigung von Solar- und Photovoltaikmodulen auf Metalldächern mit Stehfälzen entwickelt!

Anstatt mit aufwendigen Rahmen- und Schienensystemen werden die Module mit dem **PV-Kit** einfach und stabil auf den Klemmen von **S-5!™** befestigt.

S-5!™ hat ein System auf Basis seiner patentierten Klemmen entwickelt, das die Dichtigkeit des Daches nicht beeinträchtigt und die Module stabil und sicher befestigt.

Das **PV-Kit** beinhaltet den Halter für die Module, die Auflagescheibe sowie eine Edelstahlschraube mit Muttern zum Anpassen an die jeweilige Dicke der Module und zum Befestigen auf der Klemme.

Die Stärke des PV-Kits von S-5!™ liegt in seiner einfachen Konstruktion.

Wesentlich höhere Haltekräfte als herkömmliche Systeme.

Direkte Montage auf der Klemme - kein Schienensystem notwendig.

Einfachere und schnellere Montage.

1

2

3

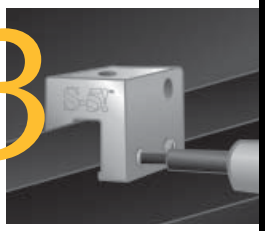

4

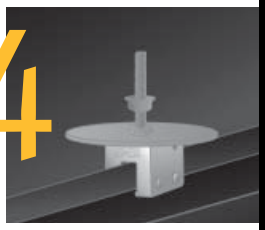

5

Mit Klemmen von S-5!™ befestigen Sie fast alles am Stehfalzdach - sicher und dauerhaft.

Generalvertretung für Europa
RoofTech - Marketing & Distribution
Merklinger Str. 30
D – 71263 Weil der Stadt

Tel.: +49 (0)7033 303 49 91
Fax: +49 (0)7033 303 49 95
Email: s-5@rooftech.de

www.s-5.com

PV Kit

für Photovoltaik- und Solarmodule

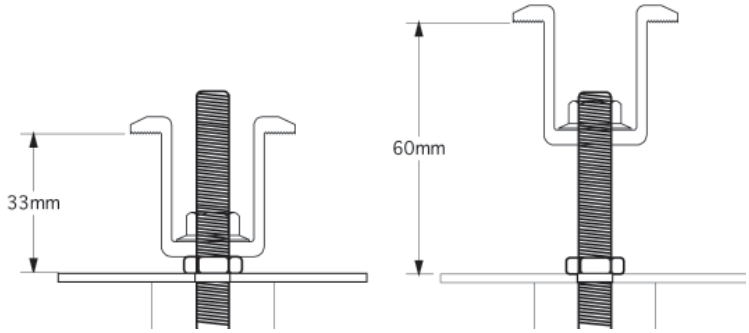

Minimale und maximale Dicke der Module.

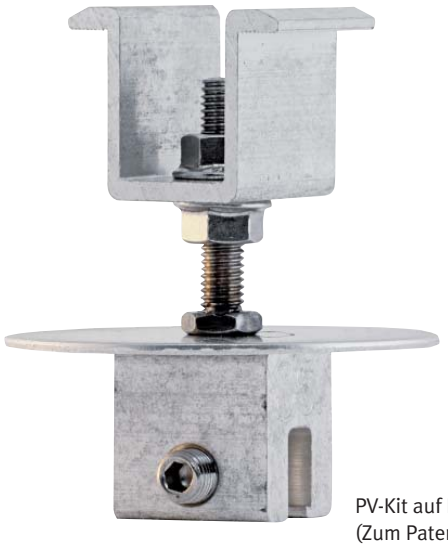

PV-Kit auf E-Mini Klemme montiert.
(Zum Patent angemeldet.)

Grundsätzliches zur Lastenaufnahme
Die Klemmen übertragen die auf sie wirkenden Kräfte, insbesondere die Kräfte aus dem Eigengewicht, den Windlasten und der Schneelast auf die Dachkonstruktion. Der Stehfalz muss so ausgelegt sein, dass er diese Lasten aufnehmen kann. Auch müssen die Dachscharen entsprechend stabil an der Tragkonstruktion befestigt sein, dass ein Weiterleiten der Kräfte gewährleistet ist. Die entsprechenden Berechnungen und Nachweise sind von den ausführenden Firmen bzw. den Fachplanern zu führen.

Hohe Haltekräfte der Klemmen von S-5!™
Mit ganz wenigen Ausnahmen ist die Befestigung jeder einzelnen Klemme von **S-5!™** stärker als ein einzelner Befestigungspunkt der Dachscharen an der Tragkonstruktion. Dies gilt neben den normalen Klemmen auch für die Mini-Klemmen von **S-5!™**. Demnach sind die Schwachpunkte nicht die Klemmen, sondern die Haften, mit denen die Dachscharen befestigt sind bzw. die der Dachschare selbst.

Anzahl Haften gleich Mindestanzahl Klemmen
Die Anzahl der Klemmen darf die der Haften nicht unterschreiten, sondern sollte mit einem Sicherheitsfaktor erhöht werden. Die klassische Berechnungsmethode für die Abstände der Klemmen ist die Ermittlung der Abstände der eingesetzten Haften. Die Anzahl der Klemmen ergibt sich aus der Anzahl der Haften multipliziert mit dem Sicherheitsfaktor.

Einfache Befestigung
Um die maximalen Kräfte übertragen zu können, ist es wichtig, die Madenschrauben der Klemmen mit einem geeichten Drehmomentschlüssel mit einer Anziehungskraft von 15 Nm bis 17 Nm je nach Material der Eindeckung anzuziehen. Unterlagscheibe auf die Klemme legen und mit der mitgelieferten Spezialschraube festziehen. Solarmodule ausrichten und mit dem U-Halter durch Festziehen der Mutter befestigen.

Auf unserer Homepage unter www.s-5.com finden Sie weitere Angaben zu den Anzugswerten, den Haltekräften sowie Ausschreibungstexte und CAD-Details.

Nutzen Sie die Stärken der Klemmen von S-5!™.
Maximale Haltekräfte - Mehr Sicherheit - Einfache Montage.
Die ideale Basis für das Befestigen von Installationen auf dem Metalldach.

Keine Haftung für Druckfehler. Technische Änderungen vorbehalten.
Stand 03/2008
Copyright 2008 Metal Roof Innovations, Ltd, Colorado Springs, USA
S-5!™ Produkte sind durch internationale Patente von
Metal Roof Innovations, Ltd. geschützt.