Einbausituation Lüftungs-Entrauchungshaube
ASESTAK Altvater GmbH

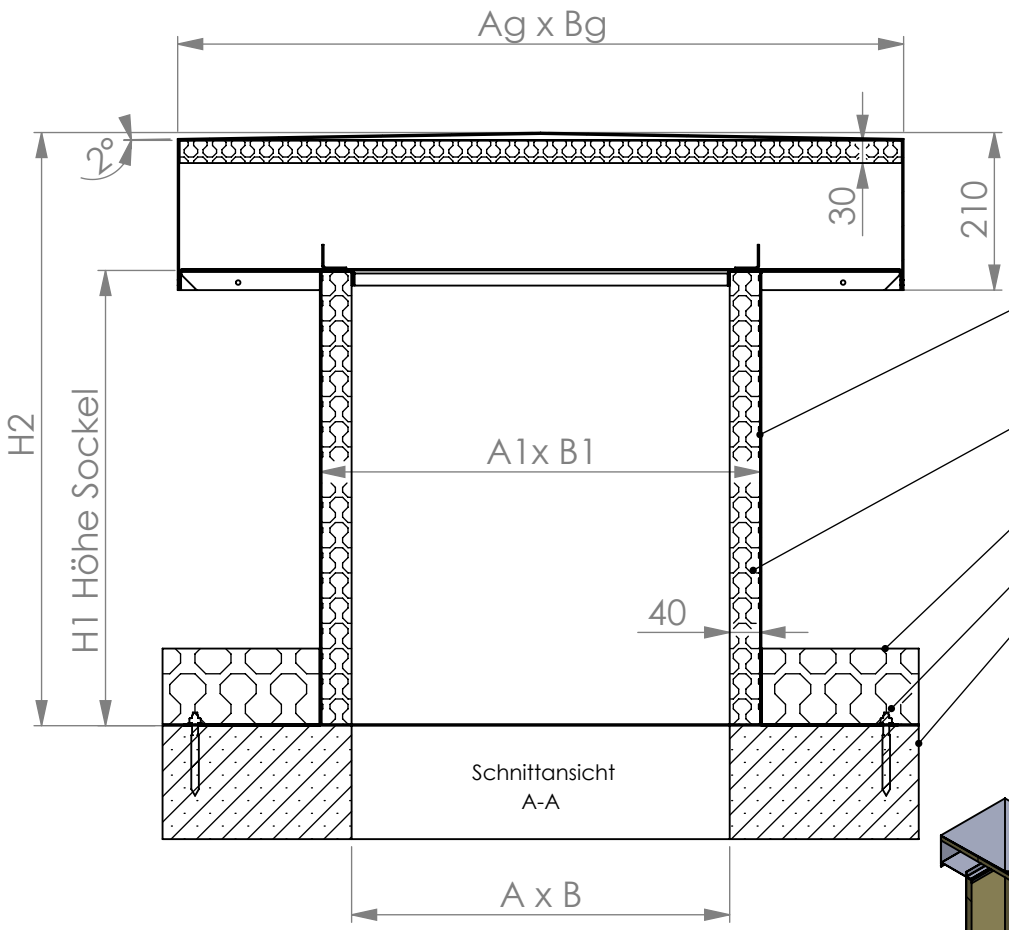

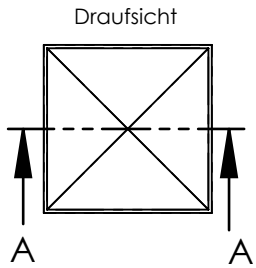

Aufzugschacht-Entlüftung

Wärmedämmung Sockel Baustoffklasse A1

Wärmedämmung (Schachtdecke)

Befestigungselement

Schachtdecke

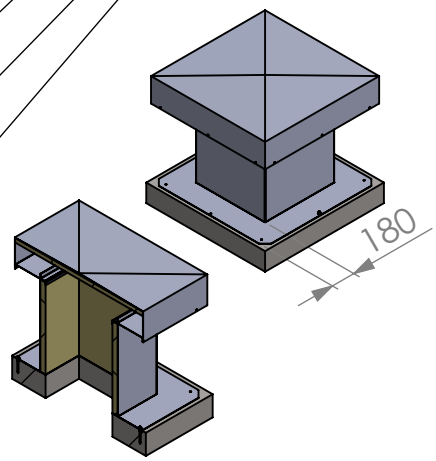

Artikel-Nr. Maße [mm]	ASESTAK 350	ASESTAK 400	ASESTAK 450	ASESTAK 500	ASESTAK 600	ASESTAK 700
Lichte Öffnung Sockel A x B	350 x 350	400 x 400	450 x 450	500 x 500	600 x 600	700 x 700
Außenmaß Sockel A1 x B1	435 x 435	485 x 485	535 x 535	585 x 585	685 x 685	785 x 785
Außenmaß gesamt Ag x Bg	960 x 960	960 x 960	960 x 960	960 x 960	1060 x 1060	1060 x 1060
Höhe Sockel H1	600	600	600	600	600	600
Höhe gesamt H2	810	810	810	810	810	810
Freier Querschnitt ASESTAK Lüftung [m²]	0,12	0,16	0,21	0,21	0,24	0,19

WENN NICHT ANDERS DEFINIERT:
BEMASSUNGEN SIND IN MILLIMETER
OBERFLÄCHENBESCHAFFENHEIT:
TOLERANZEN:
LINEAR:
WINKEL:

OBERFLÄCHENGÜTE:

ENTGRATEN UND SCHARFE KANTEN BRECHEN

ZEICHNUNG NICHT SKALIEREN

ÄNDERUNG

	NAME	SIGNATUR	DATUM
GEZEICHNET	ML		16.03.2020
GEPRÜFT			
GENEHMIGT			
PRODUKTION			
QUALITÄT			

BENENNUNG:

ASESTAK Tabellenzeichnung

WERKSTOFF:

GEWICHT:

ZEICHNUNGSNR.

ASESTAK_Tabellenz_BG

A4

MASSSTAB:1:10

BLATT 1 VON 1