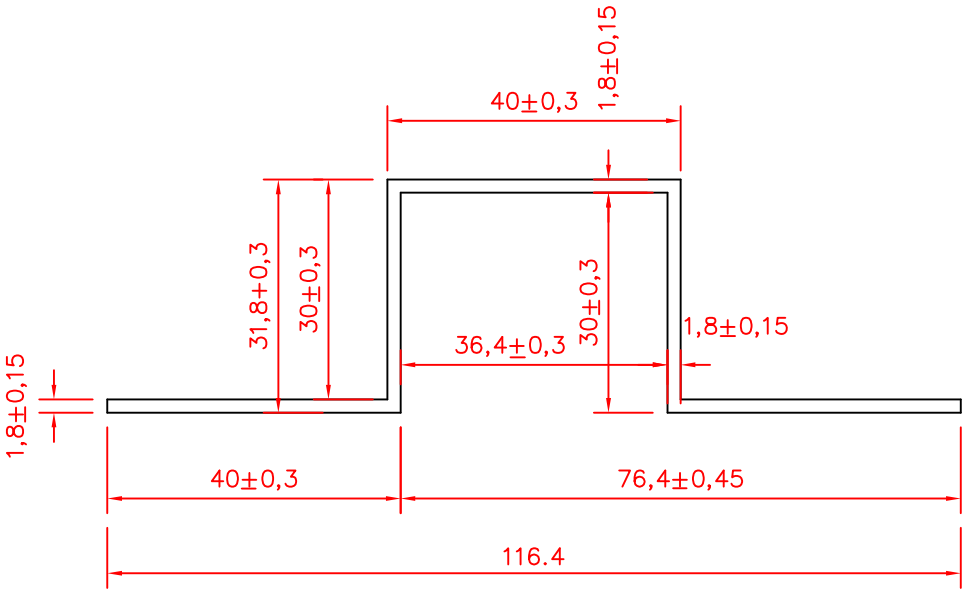

SPIDI ist ein eingetragenes Warenzeichen der Slavonia Baubedarf GesmbH, Wien. "Schematische Darstellung" Vor der Montage ist (unbedingt) Rücksprache mit unseren Technikern zu halten, um eine ordnungsgemäße und fachgerechte Montage sicherstellen zu können. Für die Montage der Fassadenelemente und deren Befestigungsabstände sind die Richtlinien des Erzeugers maßgebend. Druckfehler und Irrtümer vorbehalten. Es gelten unsere allgemeinen Geschäftsbedingungen. (c) Slavonia Baubedarf GesmbH

F 35
HUT-Profil 40/32/40/32/40/1,8

Aluminium AlMg Si 0,5 F25 gemäß DIN EN 573-3, 755-1/-2/-9

Gezeich.: CH	Datum: 19.07.16
Maßstab: ---	
Projekt Nr.: 00000	
Index: 0	

SLAVONIA
BAUBEDARF GESELLSCHAFT mbH.
Austrian quality since 1893.
A-1110 Wien, Haufgasse 3-5/DG
Tel.: +43-1-769 69 29-0 Fax +43-1-769 69 27
E-mail office@slavonia.com
Web http:/www.slavonia.com